gazebo modular

Gazebo a base quadrata; la struttura è molto robusta, infatti i montanti e le traverse orizzontali sono realizzati con quadrotti di sezione cm 9 x 9, le staffe sono ad alta resistenza, il telo è impermeabile. La caratteristica principale è di adattarsi a qualsiasi esigenza di spazio: è infatti possibile la chiusura intera o parziale dei lati con griglie e staccionate. Questi articoli sono esclusi dalla fornitura

COMPLEMENTI

i complementi possono sono molteplici: vanno dalle griglie a listelli o ad incastro (anche elementi particolari) piane o ad arco, ai montanti di sostegno, alla ferramenta di ancoraggio: quella per il fissaggio dei montanti aggiuntivi e quella per l'ancoraggio al suolo





il telo è in PVC retinato ad alta resistenza



il tetto ha per traverse robusti quadrotti di sezione cm 7x7

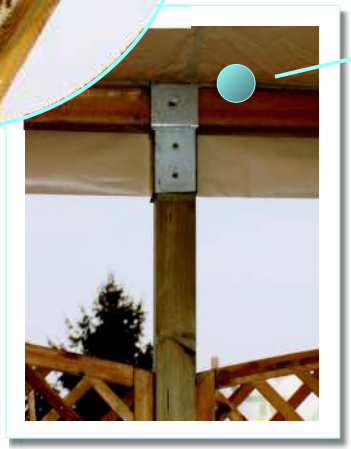

le otto saette angolari tengono in quadro tutta la struttura

le staffe sono in metallo zincato a caldo ad alta resistenza

l'eventuale inserimento di griglie e staccionate aumenta sia il valore estetico della struttura sia quello statico

lati: cm 327 - 387 - 487
altezza: cm 250



IDEA

la struttura di base è modulare, può essere completata con l'inserimento di pannelli grigliati o di staccionata

CONSIGLIO

- il telo è ancorato alle traverse tramite occhielli, controllare periodicamente la tensione del telo per evitare ristagni di acqua piovana
- è altamente consigliato, date le dimensioni del telo, l'ancoraggio al suolo della struttura con piastre o staffe adeguate: tale precauzione onde evitare il ribaltamento causa vento
- per l'inserimento di griglie o staccionate bisogna prevedere dei montanti verticali d'appoggio di sezione cm 9 x 9; tali pilastri dovranno preferibilmente essere alti fino alla traversa orizzontale alla quale potranno essere vincolati con apposita staffa verticale

CONSIGLIO

il telo è ancorato alle traverse tramite occhielli, controllare periodicamente la tensione del telo per evitare ristagni di acqua piovana



le fioriere possono essere utilizzate per l'inserimento di piante rampicanti che rendono ancor più accogliente l'ambiente interno al gazebo





ogni angolo è composto da tre montanti, ciò rende la struttura estremamente stabile



le quattro fioriere triangolari con il loro peso stabilizzano e tengono in quadro la struttura, non è quindi necessario l'ancoraggio al suolo

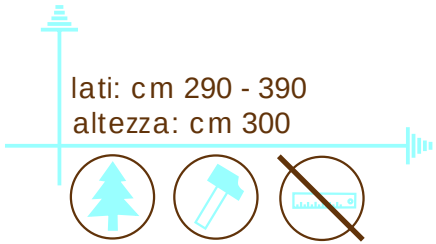

Gazebo completo di telo bianco in PVC impermeabile. E' possibile la scelta tra la struttura in legno massello o in legno lamellare Quattro fioriere angolari e otto griglie: due per angolo, a maglia orizzontale. Tutta le struttura è realizzata con quadrotti di sezione cm 7x7

gazebo ring

PERGOLA 3 x 4

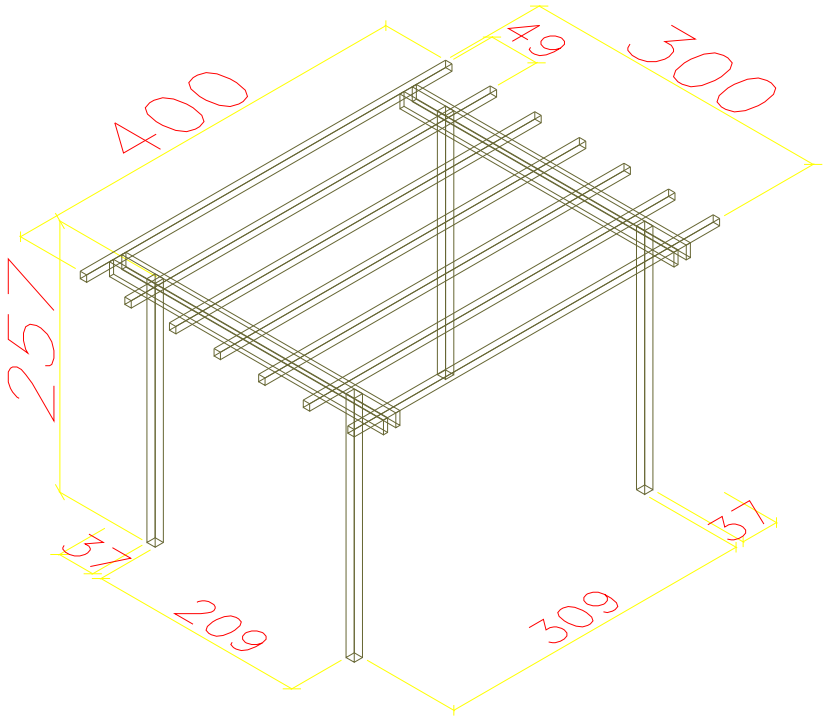

PERGOLA 4 x 6

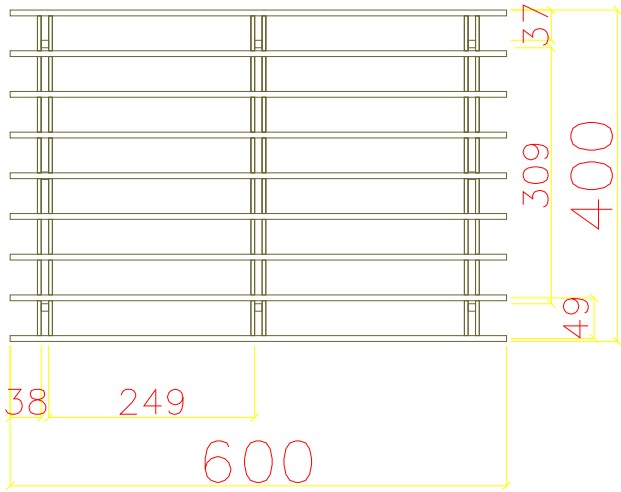

PERGOLA 2 x 3

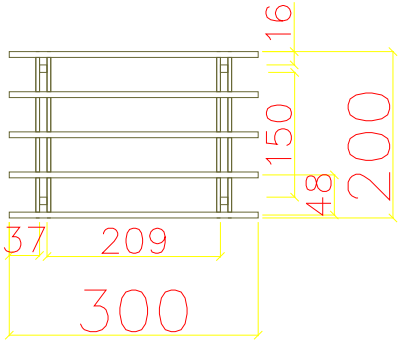

PERGOLA 3 x 3

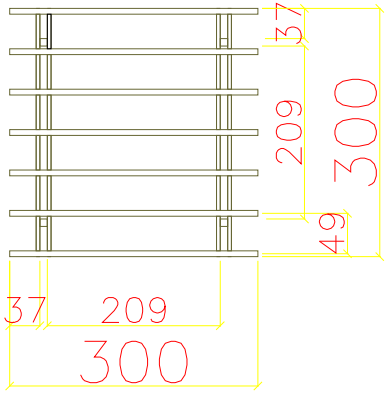

PERGOLA 4 x 4

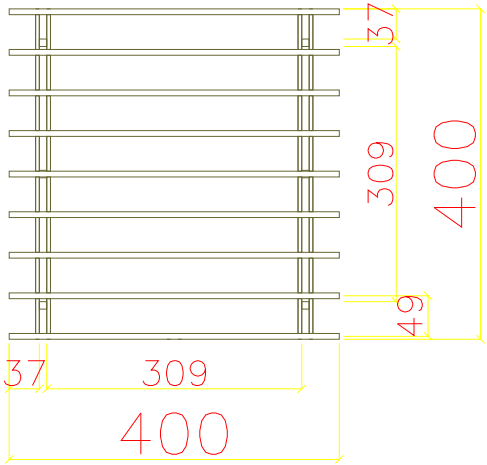

CONSIGLIO

qualora si scelga la copertura con il bambù è necessario ritirare le arelle in inverno per conservarle in buono stato per più anni ed evitare che il peso delle nevicate possa danneggiarle

le pergole sono proposte in più varianti: senza copertura, con arelle di bambù, o con perlinato (spessore cm 2) in legno e guaina ardesiata, in questo caso la copertura viene realizzata in leggera pendenza





è possibile realizzare anche pergole con pali rotondi







due possibili finiture di testa

COMPLEMENTI

sono possibili combinazioni con tutti i pannelli grigliati sia a listelli sia ad incastro presentati a catalogo e con le fioriere

lati: cm 200 - 300 - 400 - 600
altezza: cm 250

Le pergole libere sono disponibili in legno massello (barre fino a m 4) e in legno lamellare (fino a m 6). La struttura è formata da montanti di sezione cm 9 x 9, traverse di sezione cm 14 x 4,5, e travetti superiori di sezione 7 x 7 o cm 9 x 4,5.Vengono fornite complete di ferramenta per il montaggio e l'ancoraggio al suolo

pergole libere

PERGOLA 2 x 3

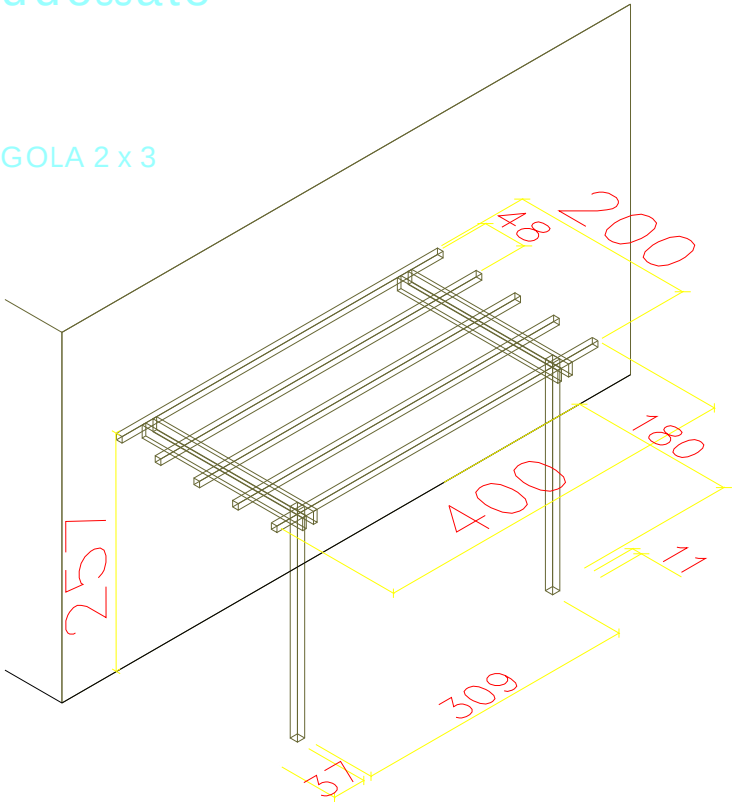

PERGOLA 2 x 6

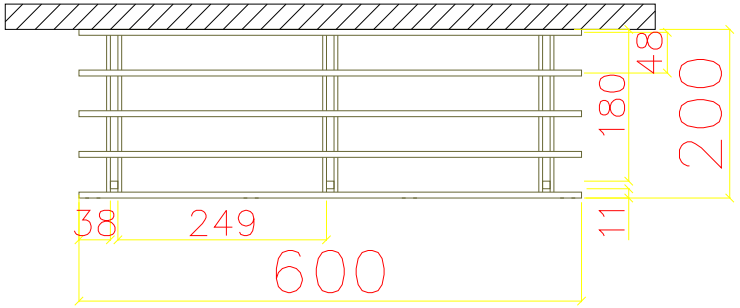

PERGOLA 3 x 4

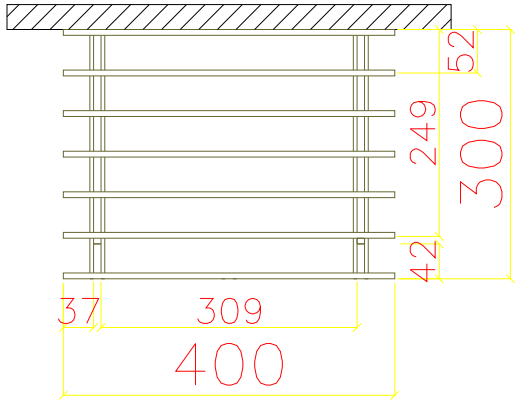

PERGOLA 4 x 4

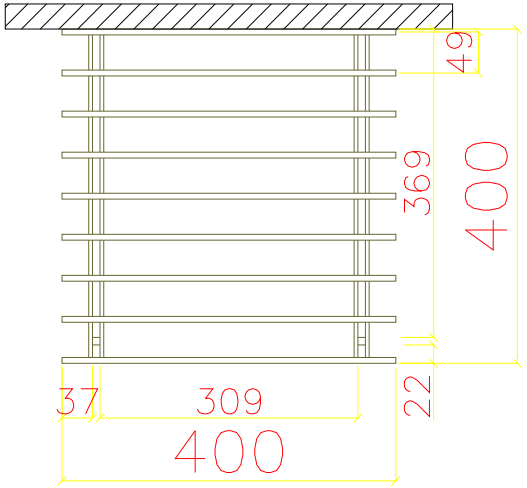

PERGOLA 3 x 3

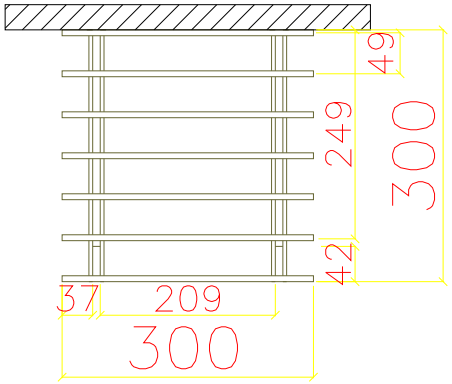

PERGOLA 2 x 3

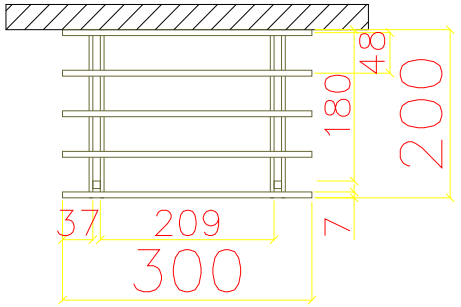

CONSIGLIO

qualora si scelga la copertura con il bambù è necessario ritirare le arelle in inverno per conservarle in buono stato per più anni ed evitare che il peso delle nevicate possa danneggiarle



COMPLEMENTI

sono possibili combinazioni con tutti i pannelli grigliati sia a listelli sia ad incastro presentati a catalogo e con le fioriere

l'ancoraggio al muro viene normalmente realizzato con una traversa di sezione cm 14,5 x 4,5; se sono invece presenti ingombri come porte o finestre è possibile sopperire con idonee staffe in metallo





le pergole sono proposte in più varianti: senza copertura, con arelle di bambù, o con perlinato (spessore cm 2) in legno e guaina ardesiata, in questo caso la copertura viene realizzata in leggera pendenza



due possibili finiture di testa

Queste strutture sono proposte in legno massello (barre fino a m 4) e in legno lamellare (fino a m 6). I montanti hanno sezione di cm 9 x 9, le traverse e i travetti sono dimensionati in base al tipo di struttura, normalmente la traverse hanno sezione cm 14 x 4,5 e i travetti cm 9 x 4,5.
La fornitura comprende la ferramenta di montaggio: quella propria della struttura e quella di ancoraggio a terra e al muro

lati: cm 200 - 300 - 400 - 600
altezza: cm 250/270

pergole addossate

auto - cover

Gli auto - cover sono strutture autoportanti in legno massello o lamellare. Sono proposti per uno o due posti auto.
I montanti hanno sezione di cm 9 x 9, le traverse sezione cm 14 x 4,5, i travetti cm 7 x 7 o cm 9 x 4,5

è possibile la scelta tra copertura impermeabile, realizzata con perline e guaina ardesiata, o non impermeabile con arella in bambù

tra il primo montante e lo sbalzo anteriore viene inserita una saetta diagonale che scarica meglio i carichi che gravano sull'estremità libera

due possibili finiture di testa





sono modulari perciò realizzabili in serie per posti auto multipli

51

larghezza: cm 300 - 600
lunghezza: cm 500
altezza: cm 250/270

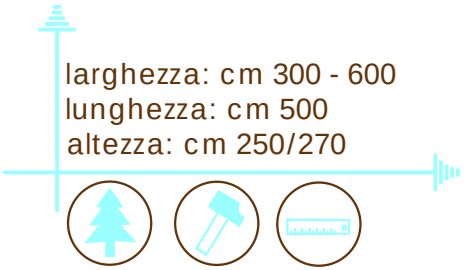



CONSIGLIO

- è auspicabile la preparazione di un battuto di cemento su cui vincolare il riparo per auto. Necessari perlomeno dei plinti in cemento ai quali tassellare le staffe che accoglieranno i montanti verticali
- qualora si scelga la copertura con il bambù come ombreggiante è necessarioe ritirare le arelle in inverno per conservarle in buono stato per più anni ed evitare che il peso delle nevicate possa danneggiarle

COMPLEMENTI

possono essere completati da griglie e fioriere di varie dimensioni

la saetta diagonale non è solo vincolata al montante verticale con viti ma viene fatta appoggiare su un sostegno che, vincolato con bulloni passanti al pilastro, garantisce una salda tenuta